vogel's professional | expanding experiences

C1544 Plafond plat, seul tube 150cm, 400 x 400, Noir

Aujourd'hui, Connect-it et sa modularité connaissent un énorme succès. Mais nous avons également besoin de solutions standard simples pour le marché. Nos codes sont basés sur le type de solution (C pour plafond, CT pour plafond avec possibilités de rotation, etc.) ainsi que sur la longueur du montant et VESA.

Inclinable	20
Couleur	Noir
Garantie	5 ans
Distance max. par rapport au plafond (mm)	1415
Réglable en hauteur	Oui
Hauteur (mm)	1503
Taille max. (inch)	64"
Poids max. (kg)	80
Trous de montage (mm)	Min. 100x100 / Max. 400x400

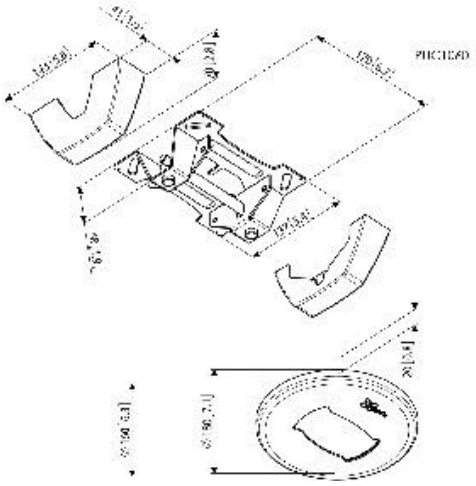

C1544 Plafond plat, seul tube 150cm, 400 x 400, Noir

C1544 consiste de:
PUC 1060, plaque de plafond
PUC 2515, tube 150cm, noir
PFB 3405, plaque d'interface, noir
PFS 3304, languettes d'interface

Caractéristiques

- Fixation plafond adaptée aux plafonds plats
- Système d'incrustation des câbles
- Disponible en plusieurs coloris
- Installation facile

Informations logistiques